Datum 01.12.2025

Technisches Datenblatt



Artikelnummer	**05655**
Artikeltype	**RR 125 C**

Beschreibung

Radial-Rohrventilator mit 2 Leistungsstufen zur direkten Montage im Rohrsystem. Zur Förderung mittlerer und kleiner Luftvolumen gegen hohe Widerstände. Gehäuse aus verzinktem Stahlblech mit runden Anschlussstutzen auf Normrohre abgestimmt. Radial-Laufrad mit rückwärts gekrümmten Schaufeln aus Kunststoff. Direkt auf Motor gepresst und als Einheit dynamisch ausgewuchtet. Geräuscharm, hoher Wirkungsgrad. Einphasen-Wechselstrom-Außenläufer-Motor geschlossene Bauweise, wartungsfrei, eingebaute Thermokontakte, gedichtete, geräuscharme Kugellager mit Langzeitschmierung.Leistungsregelung: mittels elektronischem Steller oder Stufentrafo oder Zweistufenbetrieb mit Type DS 2/2 (Zubehör, Art.Nr.: 1267).

Technische Daten

Artikelnummer	05655
Version	020
Artikeltype	RR 125 C
Luftleistung freiblasend	310/480 m³/h
Max. Luftgeräusch (LWA)	70 dB(A)
Nenndrehzahl	1655/2480 min-1
Regelbarkeit	Trafo / Elektrisch
Polzahl	2
Spannung	230 V , 1 ph , 50 Hz
Strom ungeregelt	0.18/0.27 A
Anlaufstrom ungeregelt	0.54/0.81 A
Nennleistung	40/62 W
zul. Fördermitteltemperatur geregelt	70 °C
zul. Fördermitteltemperatur ungeregelt	70 °C
Schutzart IP	44
Isolationsklasse	F
Nenn-Ø	125 mm

Helios Ventilatoren GmbH + Co KG | Lupfenstraße 8 | 78056 Villingen-Schwenningen | Tel. +49 (0) 77 20 / 606-0 | E-Mail: info@heliosventilatoren.de

© Helios Ventilatoren GmbH + Co KG. Alle Angaben sind unverbindlich und können ohne vorherige Nachricht geändert werden.

Datum 01.12.2025

Technisches Datenblatt

Technische Daten	
Gewicht	2.9 kg
Anschlussschemanr.	934,1
Lieferzeit	auf Anfrage

Schallleistungspegel LWA dB(A)

Schallspektrum	Hz	Gesamt	125	250	500	1k	2k	4k	8k
LwA Saugseite	dB(A)	70	55	64	67	64	60	55	48
LwA Abstrahlung	dB(A)	49	25	39	39	44	43	45	36

Kennlinien

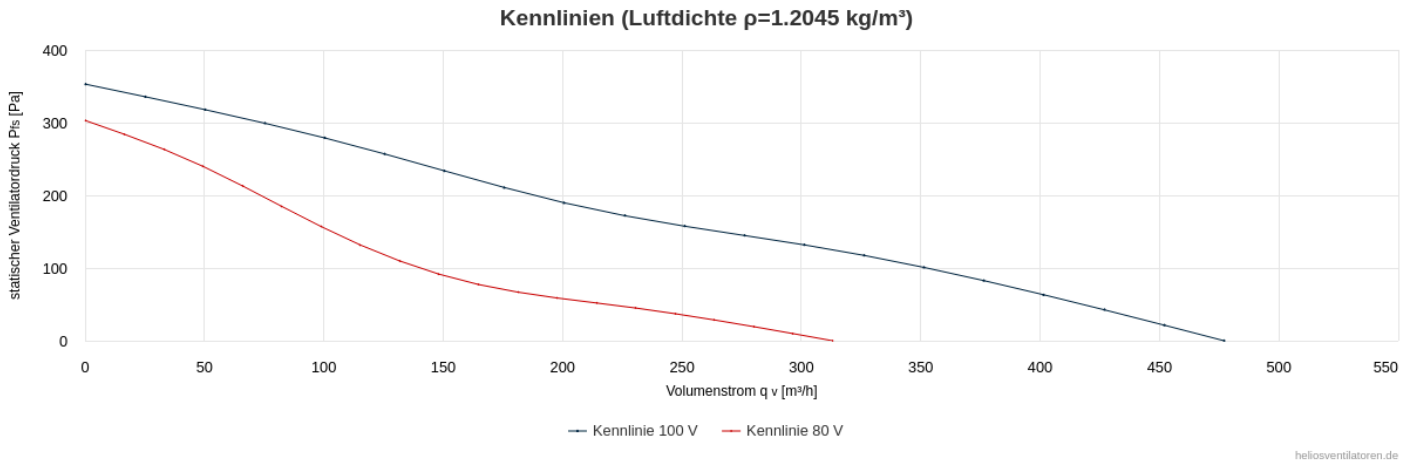

Helios Ventilatoren GmbH + Co KG | Lupfenstraße 8 | 78056 Villingen-Schwenningen | Tel. +49 (0) 77 20 / 606-0 | E-Mail: info@heliosventilatoren.de

© Helios Ventilatoren GmbH + Co KG. Alle Angaben sind unverbindlich und können ohne vorherige Nachricht geändert werden.

Technisches Datenblatt

Maßzeichnung

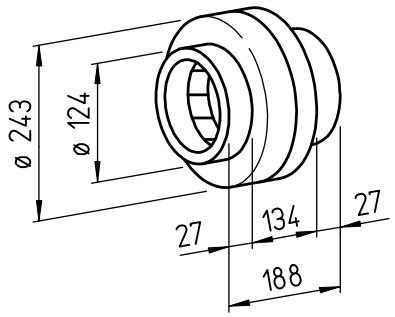

Helios Ventilatoren GmbH + Co KG | Lupfenstraße 8 | 78056 Villingen-Schwenningen | Tel. +49 (0) 77 20 / 606-0 | E-Mail: info@heliosventilatoren.de
© Helios Ventilatoren GmbH + Co KG. Alle Angaben sind unverbindlich und können ohne vorherige Nachricht geändert werden.

Schaltplan

Artikelnummer	**05655**
Artikeltype	**RR 125 C**
Anschlußschemanr.	**934,1**

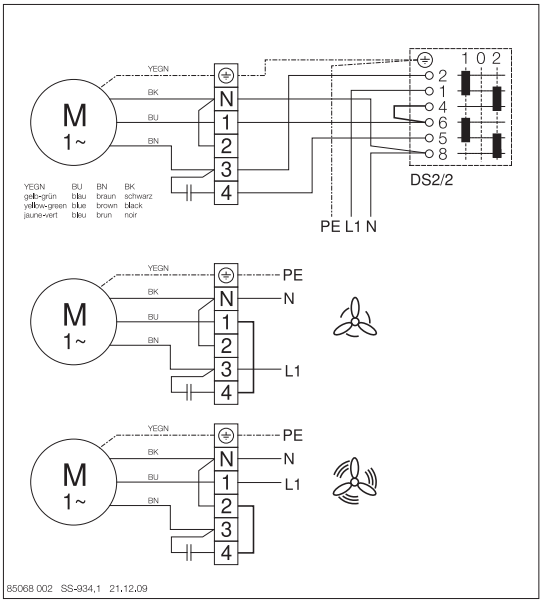

Helios Ventilatoren GmbH + Co KG | Lupfenstraße 8 | 78056 Villingen-Schwenningen | Tel. +49 (0) 77 20 / 606-0 | E-Mail: info@heliosventilatoren.de

© Helios Ventilatoren GmbH + Co KG. Alle Angaben sind unverbindlich und können ohne vorherige Nachricht geändert werden.

Zubehör

	Best.-Nr.	Type	Bezeichnung
	00236	ESU 1	UP-Drehzahlsteller, Stufenlos 1-PH, I max. 1 A, 230 V
	00238	ESA 1	AP-Drehzahlsteller, Stufenlos 1-PH, I max. 1 A, 230 V
	00677	FSD 125	Flexibler Rohrschalldämpfer Länge = 1 m, DN 125 mm
	00857	VK 125	Verschlußklappe selbsttätig, Kunststoff
	00893	G 160	Lüftungsgitter
	01267	DS 2-2	Drehzahlumschalter 2-stufig, 2-polig für Wechselstrom-Ventilatoren
	01594	RHS 3+1	Revisions-/Hauptschalter 3-polig mit Hilfskontakt, 400V
	02588	RVE 125	Rohreinschub-Verschlussklappe luftdicht DN 125 MS 0,5/1,5
	03608	TSW 0,3	Trafo-Drehzahlsteller 1-PH, 230 V, 0,35 A
	05002	EHS	Elektro-Heizregistersteuerung I max. = 16 A, 3,6 KW / 6,4 KW
	05005	TFK	Kanal-Temperatur-Fühler

Helios Ventilatoren GmbH + Co KG | Lupfenstraße 8 | 78056 Villingen-Schwenningen | Tel. +49 (0) 77 20 / 606-0 | E-Mail: info@heliosventilatoren.de

© Helios Ventilatoren GmbH + Co KG. Alle Angaben sind unverbindlich und können ohne vorherige Nachricht geändert werden.

	05006	TFR	Raum-Temperaturfühler zu EHS
	05064	SGR 125	Schutzgitter zu Rohrdurchm. 125 mm
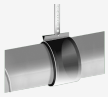	05076	BM 125	Befestigungsmanschetten 1 Satz = 2 Stück
	05107	RSKK 125	Rohr-Verschlußklappe aus Kunststoff, DN 125 mm
	05293	EHR-R 0,9/125 TR	Elektro-Heizregister 0,9 KW mit integr. Heizungsregelung 230 V, für Rohrdurchm. 125 mm
	05713	ALF 125	Aluminiumflexrohr Kartoninhalt: 10 lfm. DN 125 mm
	05824	MK 4	Montagekonsole zu RR...
	08531	LFBR 125 ePM1 50%	Luftfilter-Box F7 für Rohrdurchmesser 125 mm
	08577	LFBR 125 Coarse 70%	Luftfilter-Box für Rohrdurchmesser 125 mm
	08817	WHST 300 T38	Warmwasser-Heizregister-Regel- Thermostat mit Kanalfühler
	09433	EHR-R 1,2/125	Elektro-Heizregister 1,2 KW 230V, DN 125
	09480	WHR 125	Warmwasser-Heizregister für Rohrdurchmesser 125 mm

Helios Ventilatoren GmbH + Co KG | Lupfenstraße 8 | 78056 Villingen-Schwenningen | Tel. +49 (0) 77 20 / 606-0 | E-Mail: info@heliosventilatoren.de

© Helios Ventilatoren GmbH + Co KG. Alle Angaben sind unverbindlich und können ohne vorherige Nachricht geändert werden.

LVText

RR 125 C
Radial-Rohrventilator mit 2 Leistungs-
stufen zur direkten Montage im Rohr-
system. Zur Förderung mittlerer und
kleiner Luftvolumen gegen hohe
Widerstände.
Gehäuse aus verzinktem Stahlblech mit
runden Anschlußstutzen auf Normrohre ab-
gestimmt.
Radial-Laufrad mit rückwärts gekrümmten
Schaufeln aus Kunststoff. Direkt auf
Motor gepresst und als Einheit dynamisch
ausgewuchtet.
Geräuscharm, hoher Wirkungsgrad.
Einphasen-Wechselstrom-Außenläufer-Motor
geschlossene Bauweise, wartungsfrei,
eingebaute Thermokontakte, gedichtete,
geräuscharme Kugellager mit Langzeit-
schmierung. Leistungsregelung: mittels
elektronischem Steller oder Stufentrafo
oder Zweistufenbetrieb mit Type DS 2/2
(Zubehör, Art.Nr.: 1267).

Ventilator-Daten (Standard)

Vol.str. bei 0 Pa 439 m3/h
Vol.str. Betr.pkt. m3/h
Max. Druckerhöhung 300 Pa
Druckerh. Betriebspkt Pa
Fördermitteldichte 1.2 Kg/m3
Fördermitteltemperatur 70/70 GradC
Drehzahl 2480/1655 1/min
aufgenomm.Leistung 0,062/0,04 kW
Gewicht 2,9 kg
Schalleistung 70 dB(A)

Schalleistungsspektrum LWa in dB(A)
Freq = zugehörige Frequenz in Hz

Freq 250 500 1000 2000 4000 8000
LW 64 67 64 60 55 48

Spannung 230 Volt
Stromaufnahme 0,27/0,18 Amp
Wechselstrom/Drehstrom W
Frequenz 50 Hz
Isolierklasse F
Schutzart IP 44

Fabrikat: Helios Ventilatoren
Typ: RR 125 C
Artikel: 05655

Helios Ventilatoren GmbH + Co KG | Lupfenstraße 8 | 78056 Villingen-Schwenningen | Tel. +49 (0) 77 20 / 606-0 | E-Mail: info@heliosventilatoren.de
© Helios Ventilatoren GmbH + Co KG. Alle Angaben sind unverbindlich und können ohne vorherige Nachricht geändert werden.