

AW Axialventilatoren

Niederdruck-Axialventilatoren für Wandmontage bis zu 39.000m³/h

- Verfügbar mit AC- und EC-Motoren für 50 und 60 Hz
- Einbau in beliebiger Position
- Geräusch- und energieoptimiertes Laufrad

Online Katalog öffnen

Flexibel

Die AW-Ventilatoren sind für die **Absaugung** von Luft in **Niederdrucksystemen** konzipiert. Sie können in jeder Position und Art und Weise installiert werden, die Ihren professionellen Anforderungen entspricht.
Dies gewährleistet, dass die Ventilatoren in einer Vielzahl von **kommerziellen** und **industriellen Anwendungen** eingesetzt werden können.

Performance

Das **geräuschoptimierte** Axiallaufrad und der **hocheffiziente** Außenläufermotor sorgen für eine hohe Leistung bei **minimalem Energieverbrauch** und **maximalem Wirkungsgrad**.

Funktionsumfang

Konstruktion

Die Baugrößen **200-300** mit **AC**-Motoren außer AW 300E2 sind mit **integriertem Thermostatschalter** erhältlich. Die Baugrößen 315**-1000** mit **AC**-Motoren und **AW 300E2** sind mit vorverdrahtetem integriertem **Thermokontakt** mit Zuleitungen für ein **Motorschutzgerät** erhältlich..
Die Modelle mit **EC**-Motoren verfügen über einen **integrierten** elektronischen **Motorschutz**.
Je nach Modell sind die Ventilatoren mit einem externen Klemmenkasten ausgestattet, Schutzart IP44, IP54 oder IP55.

Laufrad

Die AW-Ventilatoren verwenden **Axiallaufräder**. Diese bestehen aus **beschichtetem Stahl**, **Verbundwerkstoff** oder **Aluminium**, sind dynamisch **gewuchtet** und werden mit entsprechenden Außenläufermotoren eingesetzt.

Motor

Je nach Modell sind die AW-Ventilatoren mit einem **AC- oder EC-Außenläufermotor** ausgestattet. Die Motoren sind für **50Hz** und **60Hz** geeignet.

Motorschutz

Die Baugrößen **200-300** mit **AC**-Motoren sind mit **integriertem Thermostatschalter** erhältlich.
Die Baugrößen **200-1000** mit **AC**-Motoren sind mit vorverdrahtetem integriertem **Thermokontakt** mit Zuleitungen für ein **Motorschutzgerät** erhältlich.
Die Modelle mit **EC**-Motoren verfügen über einen **integrierten** elektronischen **Motorschutz**.

Steuerung

EC-Motoren können durch ein externes **Signal von 0-10V** gesteuert werden.
EC-Motoren sind **je nach Größe** auch mit **ModBus**-Kommunikation oder **Alarmsignal** ausgestattet.
AC-Motoren können mit **5-stufigen**, **stufenlosen Drehzahlreglern** oder **Frequenzumrichtern** gesteuert werden.

Installation

Die AW-Ventilatoren können in **jeder beliebigen Position** an einer **Wand** oder **Decke** in Innenräumen installiert werden.

Technische Daten

Nenndaten		
Nennspannung	230	V
Frequenz	50	Hz
Phasen	1~	
Motor, Schaltung	D	
Leistungsaufnahme	240	W
Eingangsleistung kW	0,24	kW
Strom	1,05	A
Drehzahl	1.340	rpm
Volumenstrom	max. 3.863	m³/h
Luftmenge bei max. Wirkungsgrad	2.412	m³/h
spezifisches Verhältnis	1,000000	
Kapazität des Kondensator	5	µF
Max. Fördermitteltemperatur	max. 65	°C
Max. Fördermitteltemperatur bei Drehzahlsteuerung	65	°C

Schutzklasse / Klassifizierung		
Schutzart, Motor	IP54	
Isolationsklasse	F	

Daten gemäß ErP-Richtlinie		
ErP ready	ErP 2018	
Messkategorie	A	
Effizienzgrad	41,3	ηactual
Wirkungsgrad statisch	31,1	ηstatA
Target Effizienzklasse ErP2013	36	ηtarget2013
Target Effizienzklasse ErP2015	40	ηtarget2015

Abmessungen und Gewichte		
Gewicht	8,7	kg

Sonstiges		
Gehäusefarbe	Schwarz	
Motortyp	AC	

Leistung

Leistungskurve

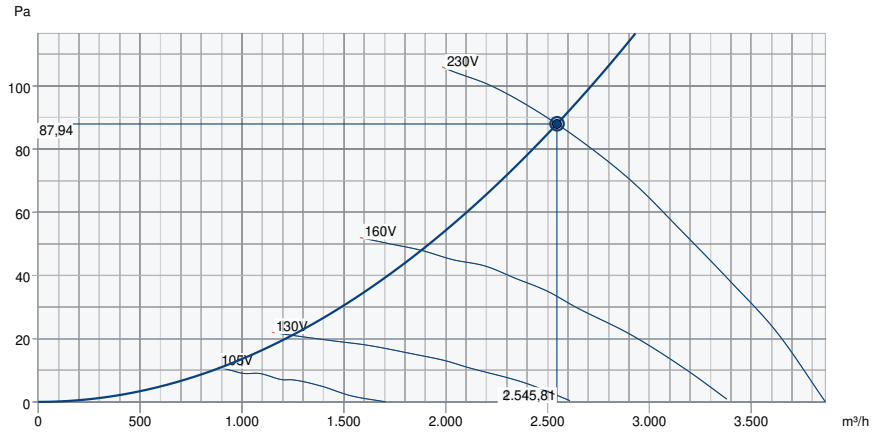

Betriebspunkt Daten	
gewünschte Luftmenge	2.547 m³/h
benötigter statischer Druck	88 Pa
Betriebspunkt - Luftmenge	2.546 m³/h
gelieferter statischer Druck	88 Pa
Luftdichte	1,204 kg/m³
Leistung	230,5 W
Ventilatorsteuerung Drehzahl	1.367 1/min
Strom	1,01 A
SFP	0,326 kW/m³/s
Steuerspannung	230,0 V
Versorgungsspannung	230 V

Schallleistungspegel		**63**	**125**	**250**	**500**	**1k**	**2k**	**4k**	**8k**	**Total**
Einlass	dB(A)	47	56	59	60	63	62	57	50	68
Austritt	dB(A)	45	56	60	61	65	63	57	48	69
Schalldruckpegel in 3m (20m² Sabin)	dB(A)	-	-	-	-	-	-	-	-	62
Schalldruckpegel in 3m (Freifeld)	dB(A)	-	-	-	-	-	-	-	-	48

Eco Design

Ökodesign 327		
Hersteller	Systemair GmbH	
Typ	AW 400E4	
Herstellungsjahr	Siehe Ventilatortypenschild	
Volumenstrom qv	2.414	m^3/h
Effizienzkategorie	statisch	
Effizienzgrad N	41,3	
Effizienzgrad Ziel N	40	
Drehzahl n	1.354	rpm
Druckerhöhung total psf	101	Pa
Leistungsverbrauch Ped	240	W
Gesamtwirkungsgrad	31,1	%
Drehzahlregelung	Nein	
Zusätzliche Komponenten	Komponenten zur Berechnung der Energieeffizienz, die aus der Messkategorie nicht ersichtlich sind, sind in der CE-Erklärung aufgeführt.	
Wartung	Informationen zu Installation, Betrieb und Wartung finden Sie in der Bedienungsanleitung.	
Verwertung	Informationen zur Wiederverwertung und Entsorgung finden Sie in der Betriebsanleitung.	

Abmessungen

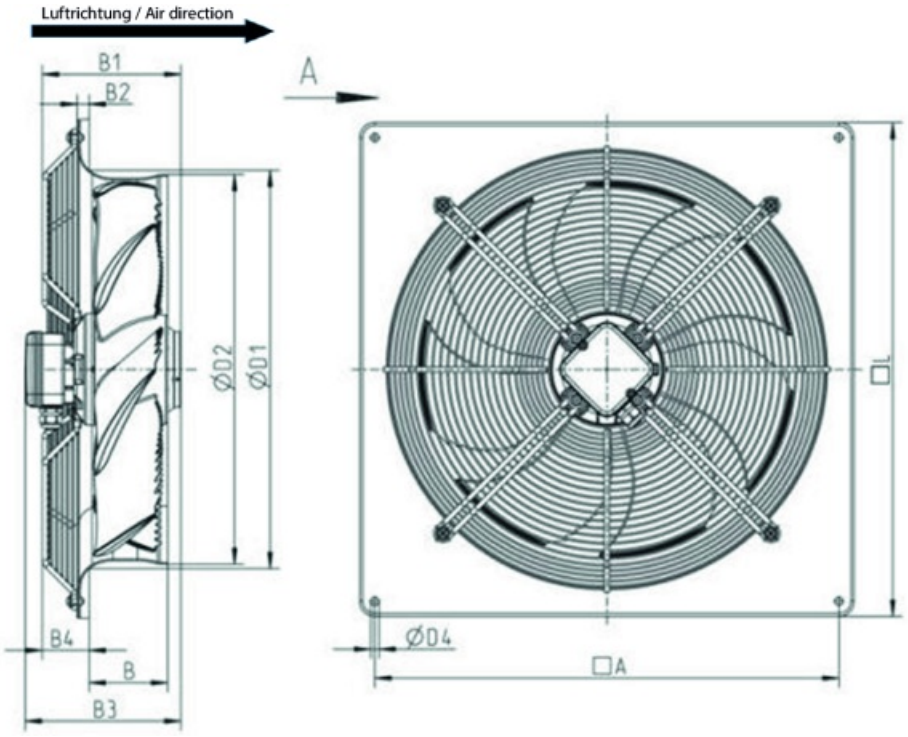

	□A	B	B1	B2	B3	B4	ØD1	ØD2	ØD4	□L
AW 400	490	88	146	12	182	54	420	412	9	540

Anschlussplan

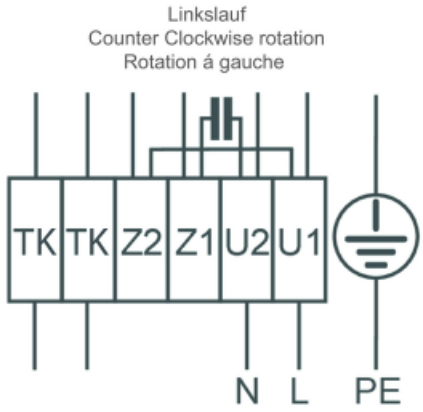

Zubehör

- Drehzahlsteller Trafo REU 1.5 (5004)
- Motorschutzschalter AWE-SK (5138)
- REV-5POL/05-7,5kW R/Y (33979)
- Thyristorsteller REE 2 (5316)
- REV-5POL/05-7,5kW B/G (264805)
- Drehzahlsteller Trafo RTRE 1.5 (5008)
- Motorschutzschalter S-ET 10 (161199)
- SG AW-D 400 Schutzgitter (30601)
- VK-40 Wand-Verschlussklappe (87691)

Dokumente

- L-BAL-001-SYSTEMAIR.PDF
- installation variations_1_AR_AW.pdf

LV-Text

Axialventilator mit quadratischer Einbauplatte für die Wandmontage.

Gehäuse aus verzinktem Stahlblech, pulverbeschichtet, schwarz (RAL 9005).
Inkl. Berührungsschutzgitter am Ansaug (RAL 9005).

Freilaufendes Axiallaufrad aus schwarzem Hochleistungsverbundwerkstoff, mit bionisch gestalteter Blattgeometrie.
Vibrationsfreies Laufrad nach VDI 2060, Auswuchtgüte G 6.3, in zwei Ebenen dynamisch gewuchtet nach DIN ISO 21940-11.

Spannungssteuerbarer Außenläufermotor, wartungsfrei, Kühlung durch Anordnung des Motors innerhalb des Luftstroms.
Thermokontakte mit ausgeführten Leitungen zum Anschluss an ein Motorschutzschaltgerät.
Drehzahlsteuerbar durch Spannungsabsenkung mit Transformator oder Thyristor.
FU-steuerbar unter Verwendung eines allpoligen Sinusfilters.
Geräuscharme Kugellager mit Langzeitschmierung.

Klemmkasten am Motor.

Für Abluft geeignet.

Kann in jeder Einbaulage installiert werden.

Aufstellung im Innenbereich.